SEGBERT
PALLETIZING & AUTOMATION

Gutenbergstraße 16
D-48683 Ahaus

Telefon +49 (0) 25 61 / 95 04-0
Telefax +49 (0) 25 61 / 95 04-20
Mail segbert@segbert.com

VPA-M
Lagenpalettierer

Lagenpalettierer für die sichere Verarbeitung
von Verpackungsstücken, Kartons und Trays

Technische Spezifikationen
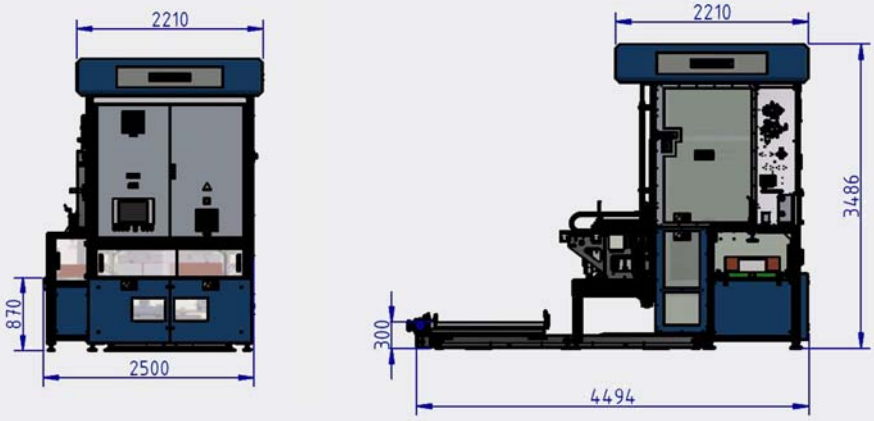
Produkte		Kartons, Trays, Zeitschriftenstapel
Einlaufrichtung		längs
Produktbreite		145 - 350 mm
Produktlänge		200 - 610 mm
Stapelhöhe		50 - 300 mm
Paketgewicht	max.	18 kg
Palettenformat		800 x 1200 und 1000 x 1200 mm
Palettenhöhe	max.	1600 mm einschl. Palette
Höhe Leerpalette		130 mm (min.) – 150 mm (max.)
Gewicht Vollpalette	max.	1500 kg
Gewicht pro Lage	max.	280 kg
Hubhöhe Paletten-fördereinrichtung	min.	500 mm (empfohlen)
Versatz	max.	160 mm
Zwischenbogeneinleger (optional)		Graupappe (beidseitig stumpf), luftdicht 200 g/m^2, 950 x 1100 mm
Geschwindigkeit	max.	16 Takte/Min. im DIN A4 Bereich oder letter size (8 x 11“)
	max.	12 Takte/Min. für tray size (12 x 24“) oder für Großformate (ca. 300 x 600 mm)
Antrieb		Kompletter Antrieb mit 9 Motoren, insg. 6,5 kVA
Maschinenbauweise		Modulare Aluminiumprofilkonstruktion
Spannung		380-420 V / 3/N/PE 50 Hz
Absicherung		3 x 20 A, träge
Luftdruck	min.	6 bar
Luftverbrauch	max.	0,35 Nm^3/Min., ungeölte, trockene Luft
Steuerung		Zentrale Steuerkonsole für automatische oder manuelle Bedienung inkl. Notstopp
Palettierprogrammierung		Computersteuerung über Touchscreen